VANNE BOISSEAU SPHÉRIQUE COMPACTE KH138 / *COMPACT BALL VALVE KH138*

Revision 00 dd. 20.08.2025

Caractéristiques / *Features*

Fr
- Vanne boisseau sphérique compact avec grande longueur face-à-face
- Triple étanchéité de tige brevetée à effet labyrinthe et contrôle automatique du système d'étanchéité par ressorts à disque
- Tige de sécurité anti-éjection avec dispositif antistatique (à partir de DN25)
- Raccordement à brides selon UNI-EN 1092 et DIN 2501 BL.1
- Bride selon ISO 5211
- Plage de pressions : PN16-PN40-PN63-PN100
- Plage de températures : -20/-10 °C à +180 °C (PTFE)
- Spécifications générales : BS EN ISO 17292:2004
- SÉCURITÉ FEU selon BS 6755 – API 6 FA – API 607 max. PN40
- DVGW pour gaz (-20/-10 °C à +60 °C)
- TA Luft selon ISO 15848-1:2017
- SIL IEC 61508

E
- Compact ball valve with longer face to face length
- Triple patented stem-packing with labyrinth effect and automatic adjustment by Belleville washers
- Blow out proof stem with anti-static device (from DN25)
- Flange connection acc. to UNI-EN 1092 and DIN2501 BL.1
- Top flange acc. to ISO 5211
- Pressure: PN16-PN40-PN63-PN100
- Temperature range: -20/-10°C to +180°C (PTFE)
- Standard: BS EN ISO 17292:2004
- FIRE SAFE acc. to BS 6755 - API 6 FA - API 607 max. PN40
- DVGW for gas (-20/-10°C to +60°C)
- TA Luft acc. to ISO15848-1:2017
- SIL IEC 61508



Fait de barre / *From Bar*



Fait de fonte / *From Casting*

KH138 en inox
KH138 with stainless steel



Fait de barre / *From Bar*



Fait de fonte / *From Casting*

KH138 en acier au carbone
KH138 with carbon steel

Modèles spéciaux / *Special Designs*

- avec chemise chauffante (raccord à bride ou raccord fileté) / *with heating jacket (flange connection or threaded connection).*
- Version ANSI/ *ANSI Design*
- autres matériaux d'étanchéité pour températures plus élevées / *other sealing materials for higher temperature.*
- *Balle avec trou de dégagement / Ball with relief hole.*
- Joint PTFE sans espace mort jusqu'à DN100 (max. PN16) / *Integral seal in PTFE up to DN100 (max. PN16).*
- *Réducteur à commande manuelle / Reduction gears with manual operator.*
- rallonges de broche / *Stem extensions.*
- Boîtier – bride – broche – bille en d'autres matériaux / *Body - flange – stem – ball made of other materials.*
- Robinet à boisseau sphérique sans graisse (max. 20 bar) / *Degreased valve for oxygen service (max. 20 Bar).*
- Version ATEX/ *Atex Design.*

Design and materials can be changed without notice. Errors and omissions excepted

copyright © by
FERGO® Armaturen GmbH

Blindeisenweg 31
D-41468 Neuss

Tel.: +49(0) 2131 - 15 39 28-0
Fax: +49(0) 2131 - 15 39 28-99

Web: www.fergo.eu
E-Mail: info@fergo.eu

VANNE BOISSEAU SPHÉRIQUE COMPACTE KH138 / *COMPACT BALL VALVE KH138*

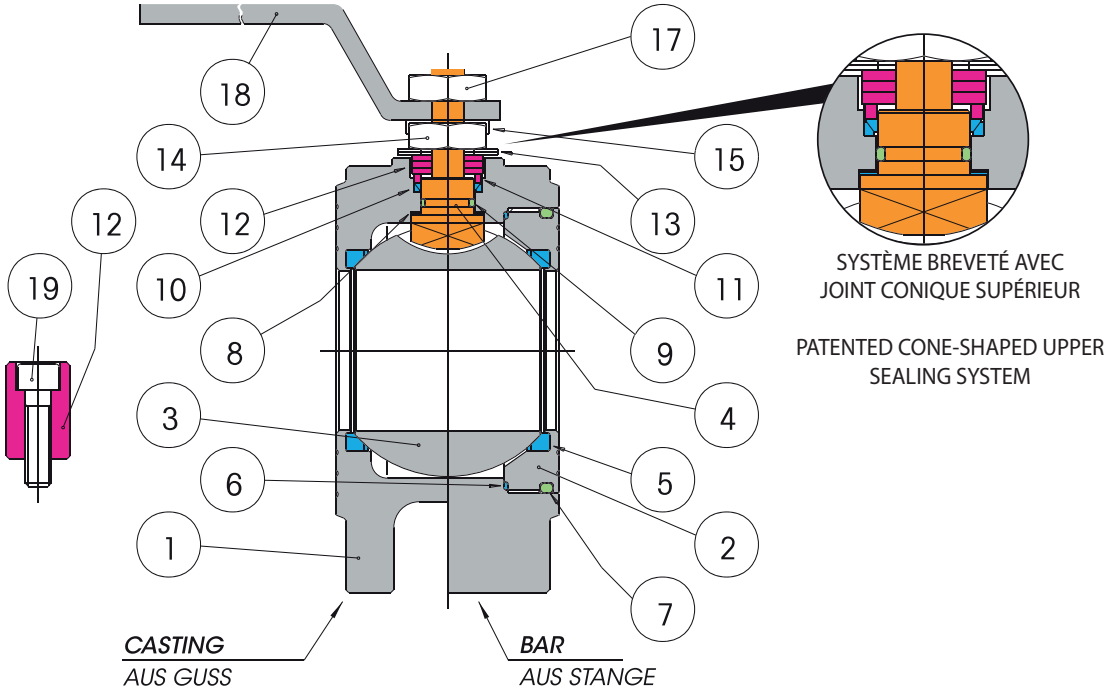

SYSTÈME BREVETÉ AVEC
JOINT CONIQUE SUPÉRIEUR

PATENTED CONE-SHAPED UPPER
SEALING SYSTEM

Matériels / *Materials*

Nr.	Partie / *Part*	Inox / *Stainless steel*			Acier au carbone / *Carbon steel*
1	Boîtier / *Body*	AISI 316	AISI 316L	AISI 304	A105, LF2
2	Anneau / *Ring nut*	AISI 316	AISI 316	AISI 304	A105
3*	Balle / *Ball*	AISI 316	AISI 316	AISI 304/AISI316	AISI 316/AISI 304
4	broche / *Stem*	AISI 316	AISI 316	AISI 304	AISI 304
5	Anneau de siège / *Seat*	PTFE	PTFE	PTFE	PTFE
6	joint de siège / *Side sealing ring*	PTFE	PTFE	PTFE	PTFE
7	joint torique / *O-ring*	NBR	NBR	NBR	NBR
8	Étanchéité supérieure / *Upper sealing ring*	PTFE	PTFE	PTFE	PTFE
9	Broche à joint torique / *Stem O-ring*	Viton	Viton	Viton	Viton
10	Joint double supérieur / *Upper sealing couple*	PTFE	PTFE	PTFE	PTFE
11	Presse-étoupe à disque / *Gland washer*	AISI 304	AISI 304	AISI 304	AISI 304
12	boulon d'arrêt / *Stop*	AISI 304	AISI 304	AISI 304	AISI 304
13	Ressorts à disque / *Belleville washers*	AISI 301	AISI 301	AISI 301	50CrV4
14	contre-écrou / *Stem retaining nut*	AISI 304	AISI 304	AISI 304	C.S.
15	Plaque de retenue d'écrou / *Fixing nut plate*	AISI 304	AISI 304	AISI 304	AISI 304
17	Écrou de blocage du levier / *Locking nut*	AISI 304	AISI 304	AISI 304	C.S.
18	Levier de commande/ *Lever*	AISI 304	AISI 304	AISI 304	C.S.
19	Vis pour boulon d'arrêt / *Stop screw*	AISI 304	AISI 304	AISI 304	C.S.

*: DN15-DN20 AISI 316, DN25-DN100 AISI 304
Position intérieure du boulon d'arrêt jusqu'à DN20 inclus / *Internal stop upto DN20 included*
Boulon d'arrêt en position extérieure (12 et 19) à partir de DN25 / *External stop (12 & 19) from DN25*

Couple de rupture / *Breakaway torque* [Nm]

PN \ DN	15	20	25	32	40	50	65	80	100
0	4	7	10	16	25	35	55	75	150
16	4,8	8,5	11,3	19	28	39	59	84,5	168
25	5,2	9,1	12	20,5	29,5	41,5	62,5	92	180
40	6	10,5	13	22,5	31,5	44	67	99	195
63	6	10,5	13	25	31,5	44			
100	7,2	12,6	15,6	30	40				

Les valeurs de couple dépendent du matériau du siège, de la température et du type de fluide. Selon les conditions de fonctionnement, un facteur de sécurité de 1,5 doit être pris en compte pour garantir un fonctionnement sûr.
The torque values depend on the seat material, temperature, and fluid type. Depending on the operating conditions, a safety factor of 1.5 must be taken into account to ensure reliable operation.

Revision 00 dd. 20.08.2025

Design and materials can be changed without notice. Errors and omissions excepted

copyright © by
FERGO® Armaturen GmbH

Blindeisenweg 31
D-41468 Neuss

Tel.: +49(0) 2131 - 15 39 28-0
Fax: +49(0) 2131 - 15 39 28-99

Web: www.fergo.eu
E-Mail: info@fergo.eu

VANNE BOISSEAU SPHÉRIQUE COMPACTE KH138 / *COMPACT BALL VALVE KH138*

Revision 00 dd. 20.08.2025

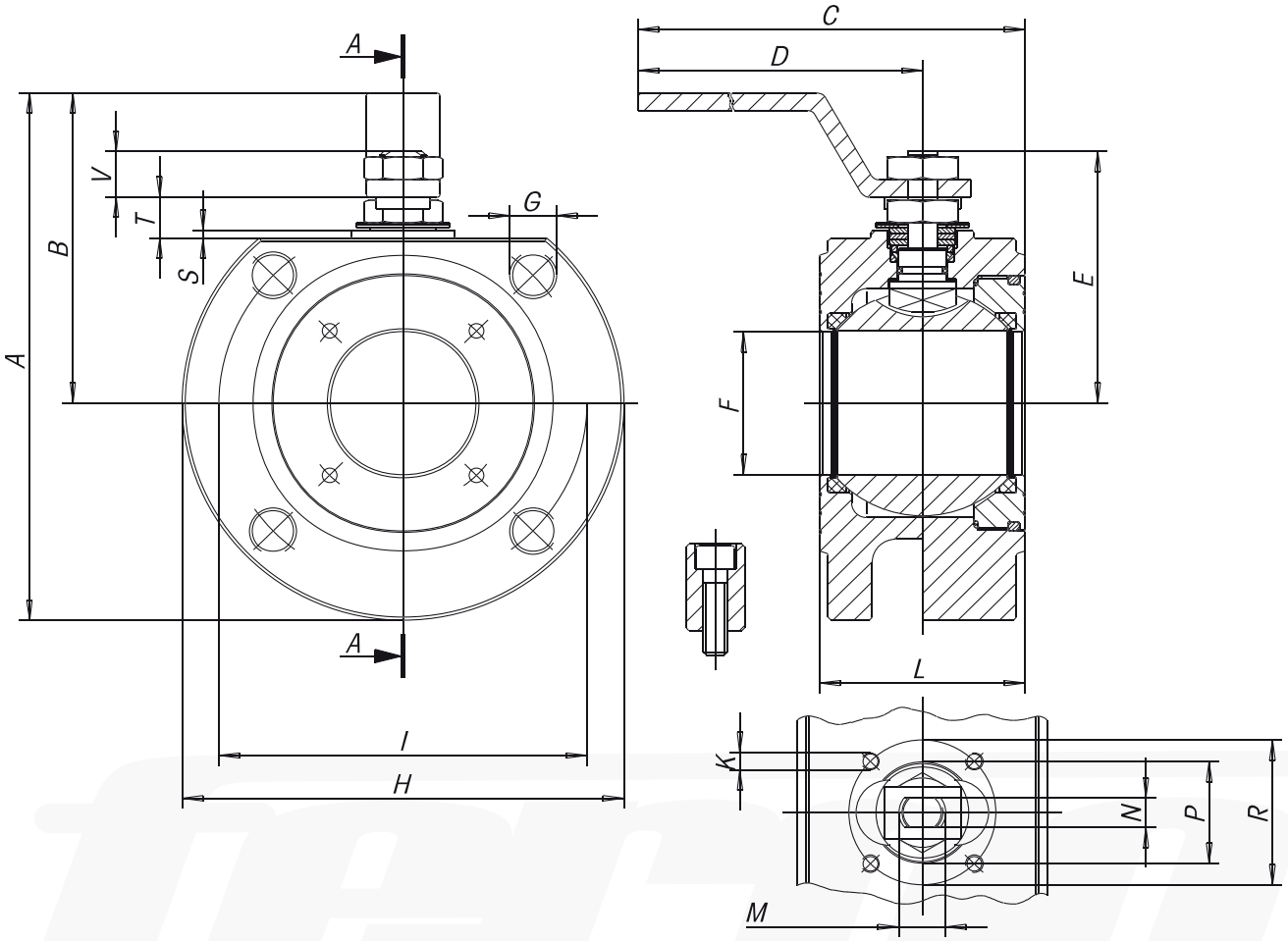

Dimenions / *Dimensions* [mm]

DN	A	B	C	D	E	F	H	H*	K	I	L	M	N	P	R	S	T	V	N° G	PN	ISO 5211	Poids [kg]	Kv
DN15	110	65	160	140	48	15	90	90	M5	65	35	M10	6	25	36	2	8	9	4	40	F03	1,35	20
DN20	120	70	160	140	51	20	100	100	M5	75	38	M10	6	25	36	2	8	9	4	40	F03	1,80	60
DN25	137	82	200	180	62,5	25	110	110	M5	85	43	M12	8	30	42	2	11,5	11,5	4	40	F04	2,51	100
DN32	150	85	205	180	67	32	130	130	M5	100	54	M12	8	30	42	2	9,5	11,5	4	40	F04	4,0	130
DN40	172	102	260	230	80	40	140	140	M6	110	66	M16	10	35	50	2,5	14	16	4	40	F05	5,50	170
DN50	185	110	265	230	87	50	150	150	M6	125	83	M16	10	35	50	2,5	14	16	4	40	F05	7,30	280
DN65	225	137,5	400	350	122,5	65	180	180	M8	145	103	M22x1,5	14	49,5*	70	3	18,7	23,8	4	16	F07	15,0*	510
DN65	225	137,5	400	350	122,5	65	180	180	M8	145	103	M22x1,5	14	49,5*	70	3	18,7	23,8	8	40	F07	15,0*	510
DN80	245	150	410	350	132,5	78	200	200	M8	160	122	M22x1,5	14	49,5*	70	3	18,7	23,8	8	40	F07	19,5*	770
DN100	275	165	450	400	148,5	96	220	220	M10	180	153	M27x2,0	16	70	102	3	22,2	25,3	8	16	F10	31,5*	1200
DN100	275	173*	450	400	156,5*	96	235	235	M10	190	153	M27x2,0	16	70	102	3	22,2	25,3	8	40	F10	37,0*	1200

* Différent dans la conception en inox / *Varying in stainless steel design*

	DN	B	C	D	E	F	G	H	K	I	L	M	N	R	T	V	N° G	ISO 5211	Poids [kg]	Kv
PN63	DN15	66	161	140	48	15	M12	105	M5	75	42	M10	6	36	3	12	4	F03	2,30	20
	DN20	73	163	140	55,5	20	M16	130	M5	90	46	M10	6	36	3	12	4	F03	3,60	60
	DN25	90	205	180	68,5	25	M16	140	M5	100	50	M12	8	42	9	21	4	F04	4,60	100
	DN32	95	207	180	73	32	M20	155	M5	110	54	M12	8	42	7	19	4	F04	5,60	130
	DN40	109	263	230	87,5	40	M20	180	M6	125	66	M16	10	50	14	29	4	F05	6,30	170
	DN50	116	272	230	94,5	50	M20	170	M6	135	83	M16	10	50	14	29	8	F05	8,70	280

	DN	B	C	D	E	F	G	H	K	I	L	M	N	R	T	V	N° G	ISO 5211	Poids [kg]	Kv
PN100	DN15	67	162	140	48	15	M12	105	M5	75	42	M10	6	36	3	12	4	F03	2,30	20
	DN20	75	165	140	55,5	20	M16	130	M5	90	46	M10	6	36	3	12	4	F03	3,60	60
	DN25	89	205	180	68,5	25	M16	140	M5	100	50	M12	8	42	9	21	4	F04	4,60	100
	DN32	93	210	180	73	32	M20	155	M5	110	54	M12	8	42	7	19	4	F04	5,60	130
	DN40	110	265	230	87,5	40	M20	170	M6	125	66	M16	10	50	14	29	4	F05	6,30	170

Design and materials can be changed without notice. Errors and omissions excepted

copyright © by
FERGO® Armaturen GmbH
Blindeisenweg 31
D-41468 Neuss
Tel.: +49(0) 2131 - 15 39 28-0
Fax: +49(0) 2131 - 15 39 28-99
Web: www.fergo.eu
E-Mail: info@fergo.eu

VANNE BOISSEAU SPHÉRIQUE COMPACTE KH138 / *COMPACT BALL VALVE KH138*

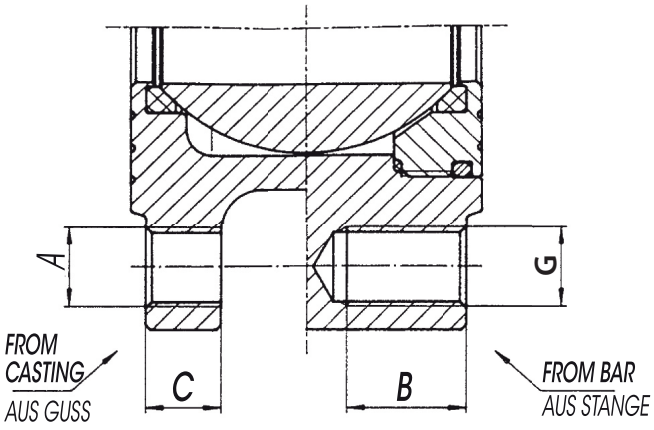

Perçage UNI-EN 1092 / *Drilling UNI-EN 1092*

	DN	G	B (PN40)	C (PN16)
PN16/40	DN15	M12	14	0
	DN20	M12	16	0
	DN25	M12	16	0
	DN32	M16	18	0
	DN40	M16	18	13
	DN50	M16	18	15
	DN65	M16	20	15
	DN80	M16	24	17
	DN100 (PN16)	M16	20	17
	DN100 (PN40)	M20	24	0

	DN	G	B
PN63	DN15	M12	18
	DN20	M16	20
	DN25	M16	22
	DN32	M20	23
	DN40	M20	24
	DN50	M20	24

	DN	G	B
PN100	DN15	M12	18
	DN20	M16	20
	DN25	M16	22
	DN32	M20	23
	DN40	M20	24

Diagramme pression-température / *Pressure temperature*

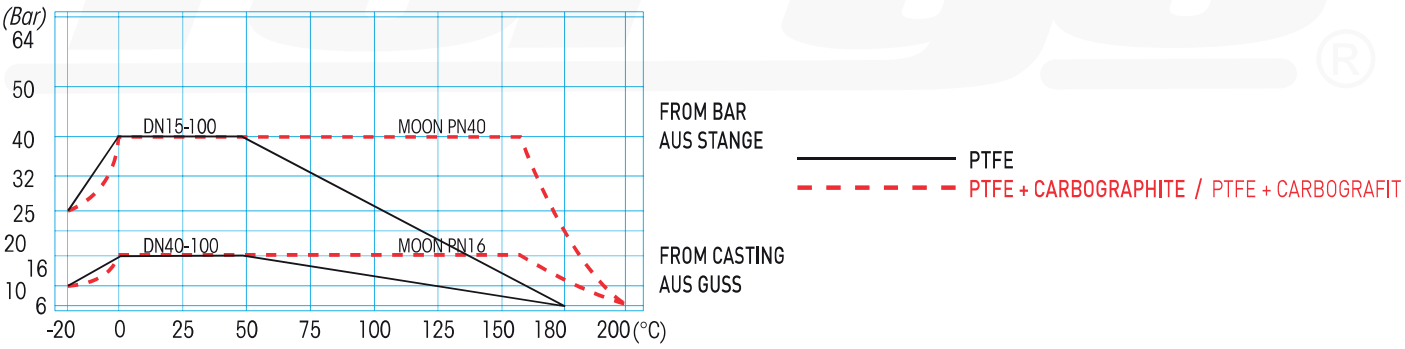

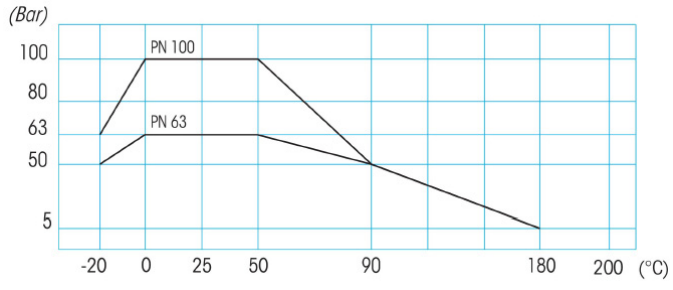

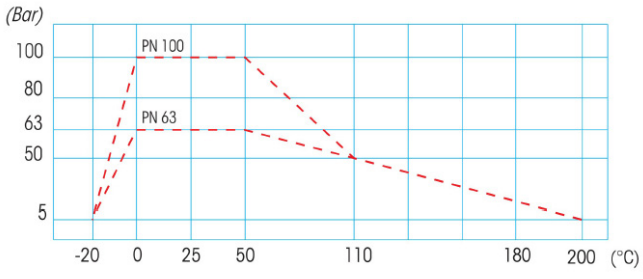

Température minimale de fonctionnement/ *Min. Working Temperature*
AISI316 = -20°C, LF2 = -20°C, A105 = -10°C

Revision 00 dd. 20.08.2025

Design and materials can be changed without notice. Errors and omissions excepted

copyright © by
FERGO® Armaturen GmbH

Blindeisenweg 31
D-41468 Neuss

Tel.: +49(0) 2131 - 15 39 28-0
Fax: +49(0) 2131 - 15 39 28-99

Web: www.fergo.eu
E-Mail: info@fergo.eu

VANNE BOISSEAU SPHÉRIQUE COMPACTE KH138 / *COMPACT BALL VALVE KH138*

Revision 00 dd. 20.08.2025

Avec chemise chauffante / *With Heating Jacket*

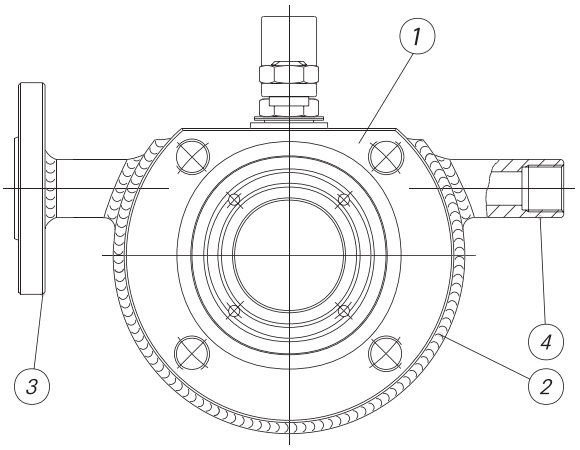

Matériels / *Materials*

Nr.	Partie/ *Part*	Matériel / *Material*
1	conception de vanne / *Valve Construction*	ASTM A105 / AISI 304 / AISI 316
2	chemise / *Jacket*	ASTM A105 / AISI304
3	brides / *Flanges*	ASTM A105 / AISI304
4	manches / *Threaded end connections*	ASTM A105 / AISI304

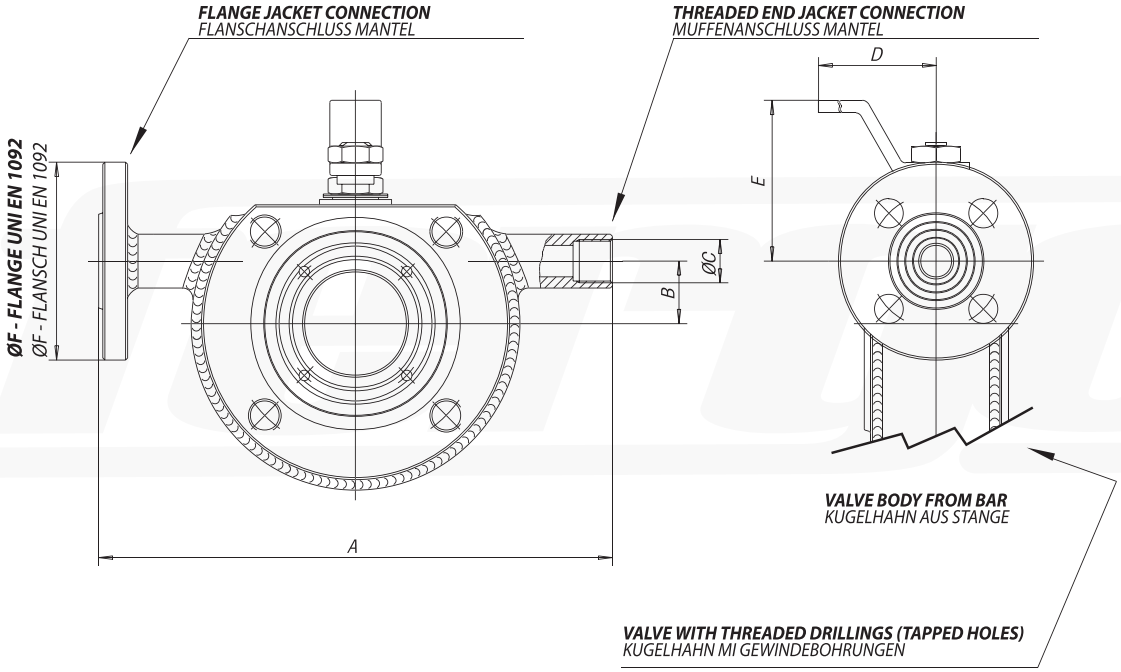

Dimensions / *Dimensions*

DN	A	B	ØC	D	E	ØF	Kv
DN15	170	0	G 1/2"	140	65	DN15	20
DN20	180	0	G 1/2"	140	70	DN15	60
DN25	190	0	G 1/2"	180	82	DN15	100
DN32	210	25	G 1/2"	180	85	DN15	130
DN40	230	30	G 1/2"	230	102	DN15	170
DN50	250	40	G 1/2"	230	110	DN15	280
DN65	270	45	G 1/2"	350	137,5	DN15	510
DN80	300	50	G 1/2"	350	150	DN15	770
DN100	340	70	G 1"	508	165	DN25	1200

Design and materials can be changed without notice. Errors and omissions excepted

copyright © by
FERGO® Armaturen GmbH
Blindeisenweg 31
D-41468 Neuss
Tel.: +49(0) 2131 - 15 39 28-0
Fax: +49(0) 2131 - 15 39 28-99
Web: www.fergo.eu
E-Mail: info@fergo.eu

VANNE BOISSEAU SPHÉRIQUE COMPACTE KH138 / *COMPACT BALL VALVE KH138*

Revision 00 dd. 20.08.2025

Commandez directement en utilisant le numéro d'article/ *Order directly with our article number*

Structure du numéro d'article / *Article number structure*

Type de conception / *Design Type*	Sélection de produits / *Product selection*	Taille / *Size*
Vanne à boisseau sphérique compact / *Compact ball valve* Typ KH138 Vanne à boisseau sphérique - **100**	**Boîtier 316L PN16/40 - 1080/90** **Boîtier 316 PN16 - 1081** **Boîtier A105 PN16/40 - 1082/92** **Boîtier 316L PN16/40 avec enveloppe chauffante à bride - 1083/93** **Boîtier 316L PN16/40 avec enveloppe chauffante filetée - 1084/94** **Boîtier A105 PN16/40 avec enveloppe chauffante à bride - 1085/95** **Boîtier A105 PN16/40 avec enveloppe chauffante filetée - 1086/96** **316L PN63 - 1250** **A105 PN63 - 1252** **Boîtier 316L PN100 - 1260** **Boîtier A105 PN100 - 1262**	DN 15 (1/2") - **04** DN 20 (3/4") - **05** DN 25 (1") - **06** DN 32 (1 1/4") - **07** DN 40 (1 1/2") - **08** DN 50 (2") - **09** DN 65 (2 1/2") - **10** DN 80 (3") - **11** DN 100 (4") - **12**

Example de commande / *Order Example*
100-1083-10
100: Vanne à boisseau sphérique compact KH138 / *Compact ball valve KH138*
1083: 316L Boîtier PN16 avec chemise de chauffage à bride / *316L body PN16 with flanged heating jacket*
10: DN 65

Design and materials can be changed without notice. Errors and omissions excepted

copyright © by
FERGO® Armaturen GmbH
Blindeisenweg 31
D-41468 Neuss
Tel.: +49(0) 2131 - 15 39 28-0
Fax: +49(0) 2131 - 15 39 28-99
Web: www.fergo.eu
E-Mail: info@fergo.eu